EPL-SS ve EPL-BW Serisi

sensörün kovanı

EPL-SS / EPL-BW
Kullanım Kılavuzu · V1.0
23.09.2026



GÜVENLİK UYARILARI

Cihazınızı kullanmaya başlamadan önce mutlaka bu kullanım kılavuzunu okuyunuz.

⚠ Ürünü kuru ortamda muhafaza ediniz; aksi durumda üründe arıza oluşabilir.

Kullanıcının sebep olduğu bu tür durumlarda Energyplus Teknoloji herhangi bir sorumluluk kabul etmez.

SEMBOLLER

SEMBOL AÇIKLAMALARI	
!	Gelecek bölümlerdeki önemli noktalar için kullanılır.
CE	Ürünün ilgili AB direktiflerine uygun olduğunu gösterir.
♻	Ürün normal ev atığı gibi işlem göremez; elektronik ekipman geri dönüşüm noktalarına teslim edilmelidir.

Bu doküman ve ilgili revizyonun hukuki sahibi Energyplus Teknoloji'dir. İzinsiz çoğaltılması veya üzerinde değişiklik yapılması yasaktır.

1. TANIM

Sensör kovanları, sıcaklık sensörlerini sisteme güvenli bir şekilde entegre etmek, onları fiziksel hasarlara karşı korumak ve sistemi durdurmaya gerek kalmadan hassas sıcaklık ölçümü yapılmasını sağlamak amacıyla tasarlanmıştır.

Başlıca Özellikler

◦ Farklı uygulamaların değişen basınç, sıcaklık ve korozyon gereksinimlerini karşılamak amacıyla tek parça ve kaynaksız bir üretim süreciyle imal edilmekte olup paslanmaz çelik ve pirinç malzeme seçenekleriyle sunulmaktadır.

* Özel siparişlerde kutu içeriği projeye veya müşteri talebine bağlı olarak değişkenlik gösterebilir.



Şekil 1.1

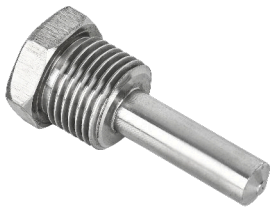

Şekil 1.2

2. TEKNİK ÖZELLİKLER

GENEL	
Model	EPL-SS / EPL-BW SERIES

Teknik	
Kovan başı	Altıgen baş (AF22)

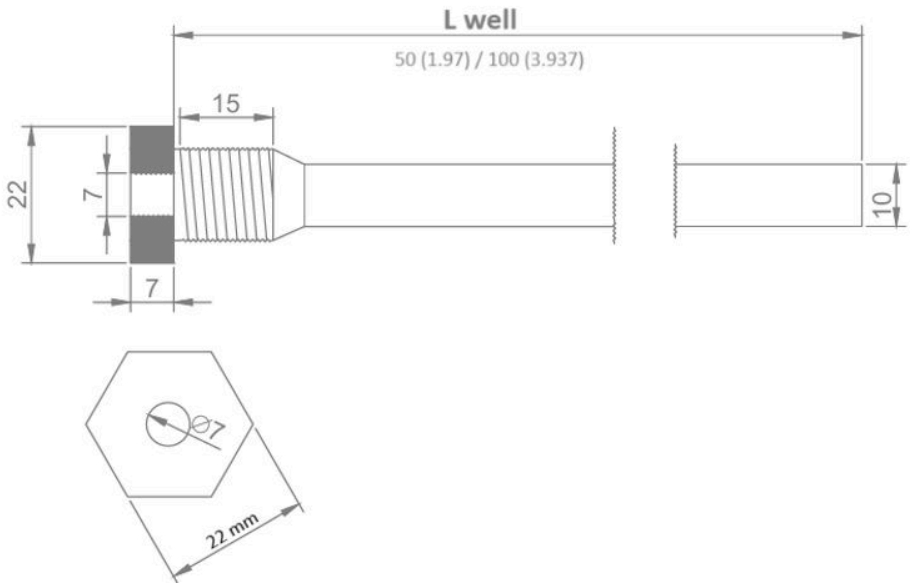

Şekil 2.1 – Boyutlar

3. MONTAJ

1. Ürünle birlikte verilen kovan 22 mm altıgen başa (AF22) sahiptir. 22 mm anahtar kullanarak sıkınız.

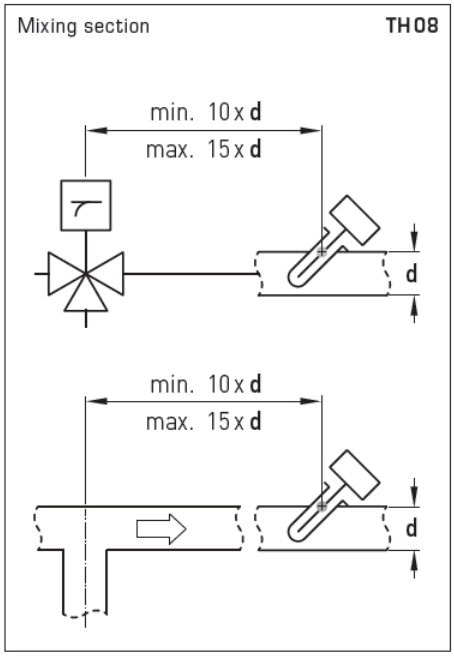

Şekil 3.1 – Sensör kovanın montajı

4. MONTAJ UYARILARI

⚠ Montaj ve bakım işlemleri yalnızca yetkili teknik personel tarafından.

5. ÖLÇÜLER

Boyutlar (Yükseklik): 50 - 100 - 150 mm · Ağırlık: 350 g

Ölçü çizimi hazırlanacaktır. [ÇİZİM]

Energyplus® Teknoloji A.Ş.
Oruçreis Mah. Tekstilkent Cad. T-10 Blok No: 315 Esenler / Istanbul / Türkiye
90 212 909 98 10
https://www.energyplusstore.com info@energyplusstore.com